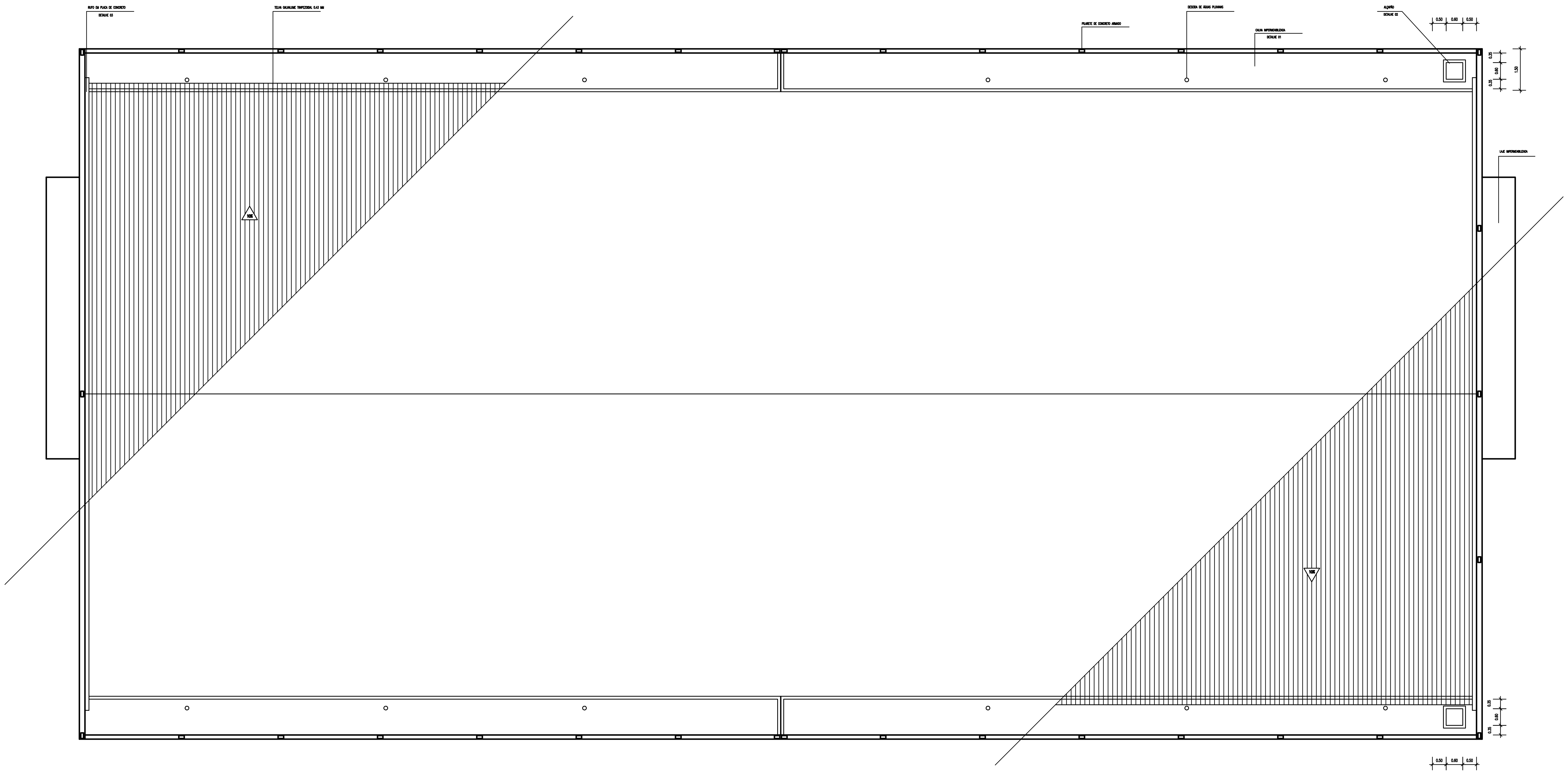

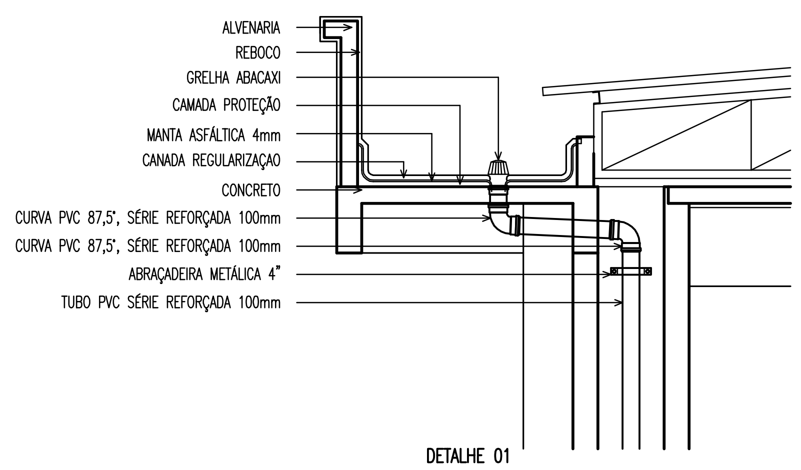

DETALHE 01
ESCALA 1:25

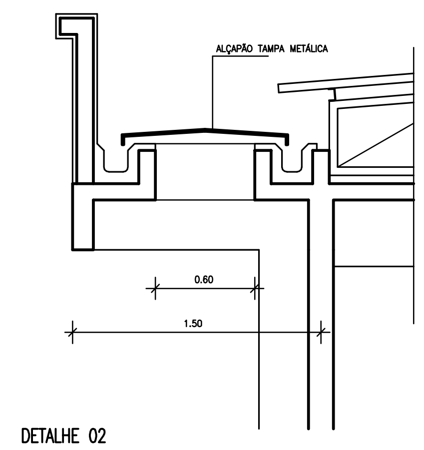

DETALHE 02
ESCALA 1:25

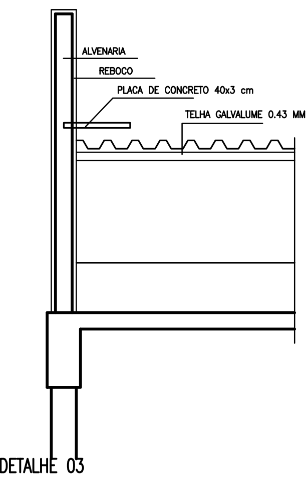

DETALHE 03
ESCALA 1:25

UNIVERSIDADE FEDERAL DO AMAZONAS

Prefeitura da UFAM

OBRA
CAMPUS UNIVERSITÁRIO – SETOR SUL
BLOCO DA FACULDADE DE PSICOLOGIA

TITULO
COBERTURA

AUTOR DO PROJETO	RRT	DESENHO	DATA	ESCALA
EMILIANO DOS SANTOS PEREIRA ARQUITETO E URBANISTA – CAU/BR A34892-9	3447543	Orion Carolino	2015	1:75 1:25

PRNACHA
02.AR.034